EASY KIT RETRO MAXI

openspace
sliding doors by GOSIMAT

EQUIPAMENTO RECOMENDADO (NÃO INCLUÍDO):
RECOMMENDED EQUIPMENT (NOT INCLUDED) | OUTILLAGE CONSEILLÉ (NON FOURNIS)

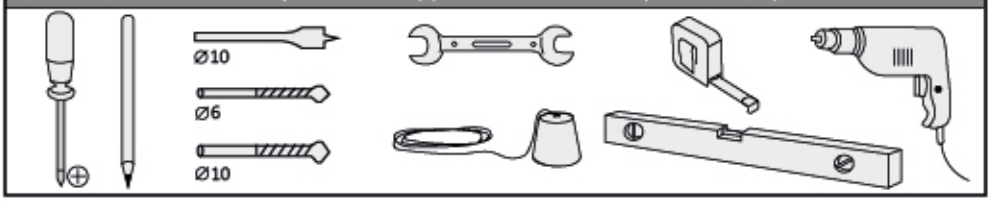

KIT COMPOSTO | KIT COMPOSED | KIT COMPOSÉ

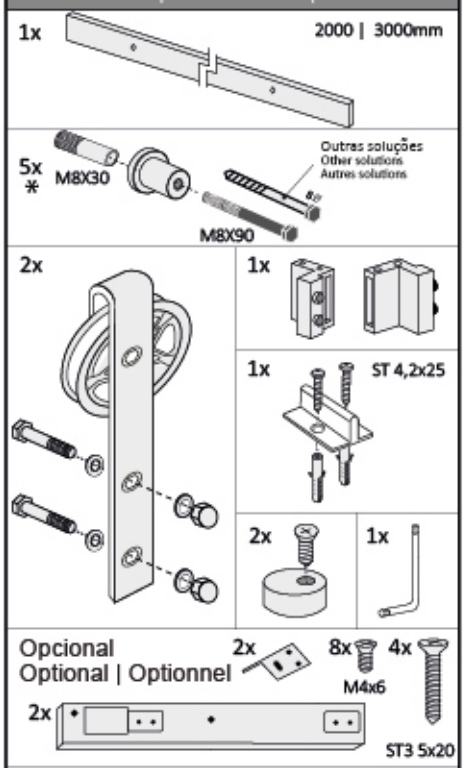

* Quantidade variável conforme dimensão do kit e número de portas.
* Quantities may vary according to the kit size and the number of doors.
* La quantitée peut varier selon la dimensions du kit et le nombre des portes.

ESQUEMA | SCHEME | SCHÉMA

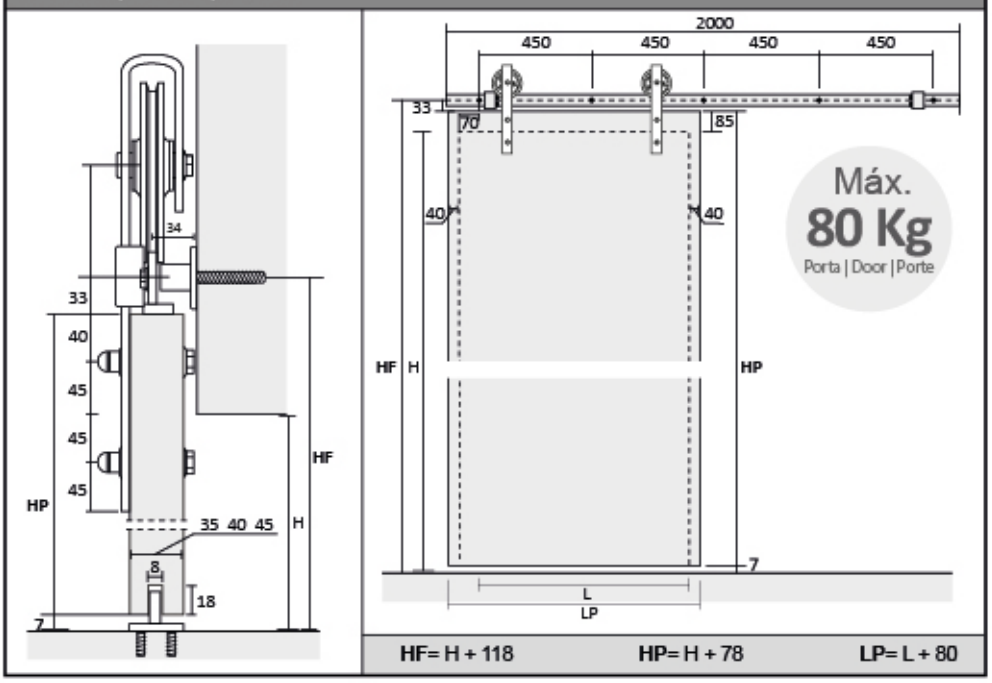

INSTRUÇÕES DE INSTALAÇÃO | INSTALLATION INSTRUCTIONS | NOTICE DE POSE

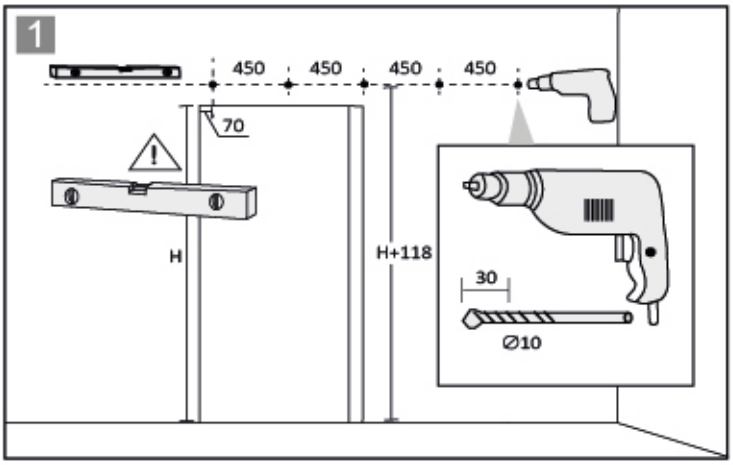

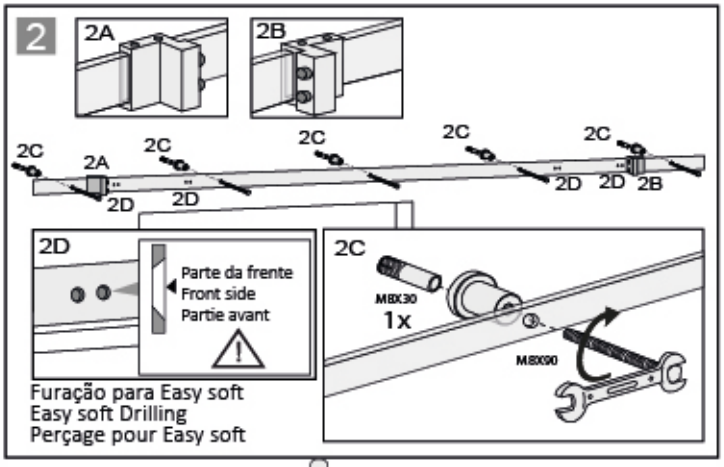

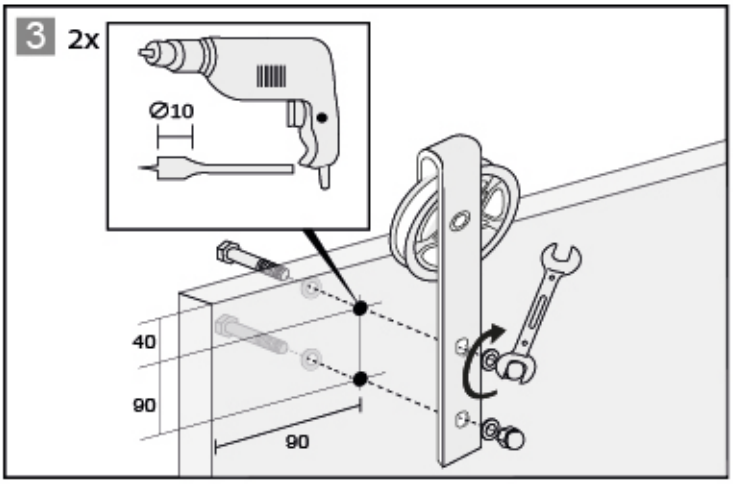

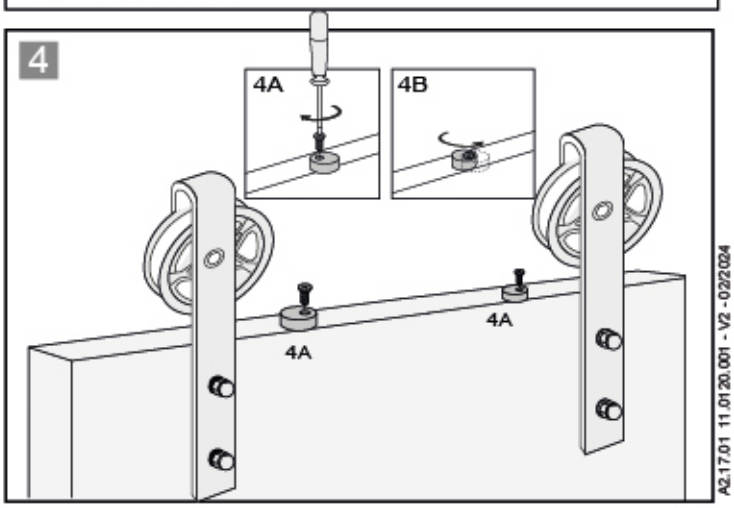

A2.17.01 11.01.20.001 - V2 - 02/2024

EASY KIT RETRO MAXI

openspace
sliding doors by GOSIMAT

5

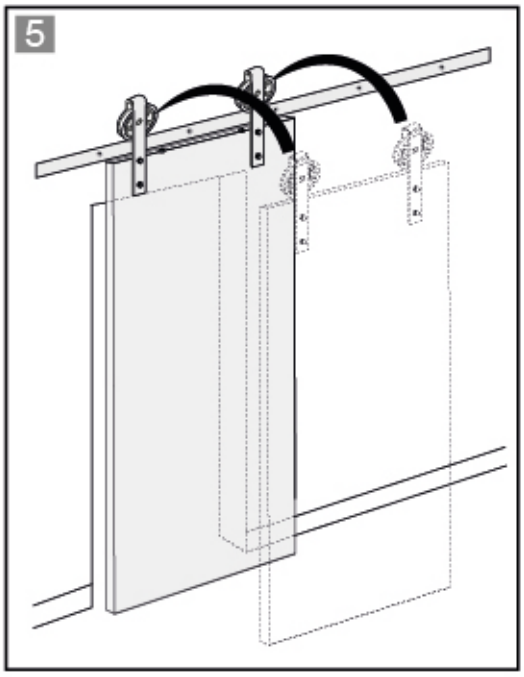

6

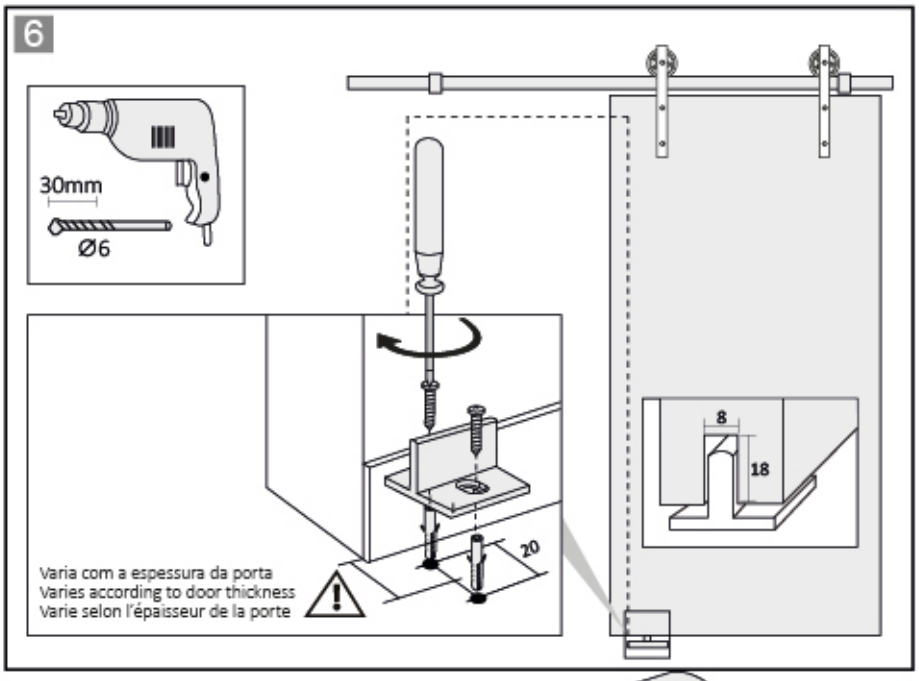

7

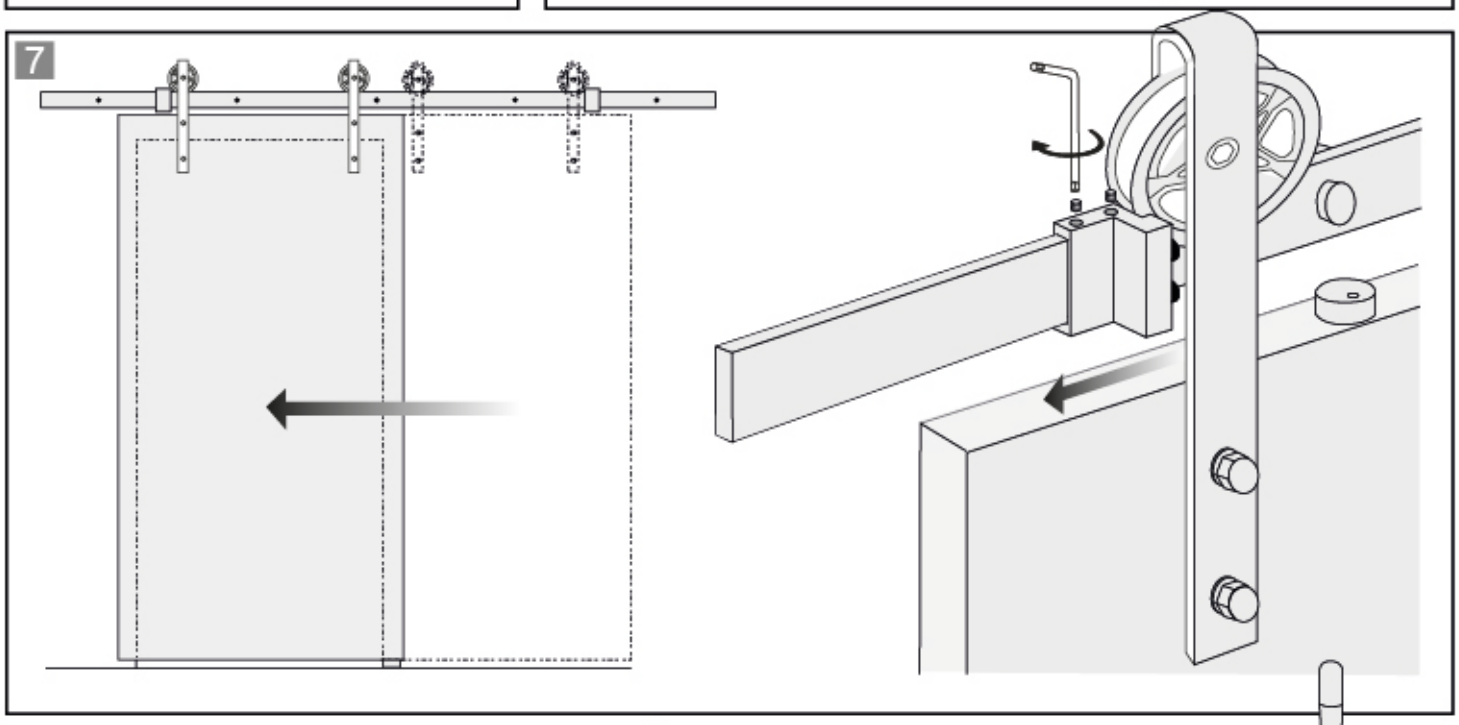

8

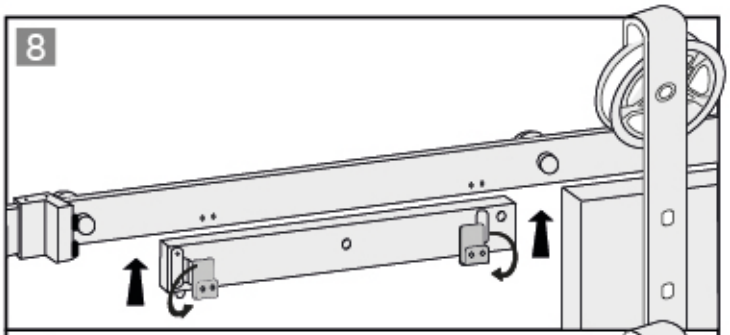

9

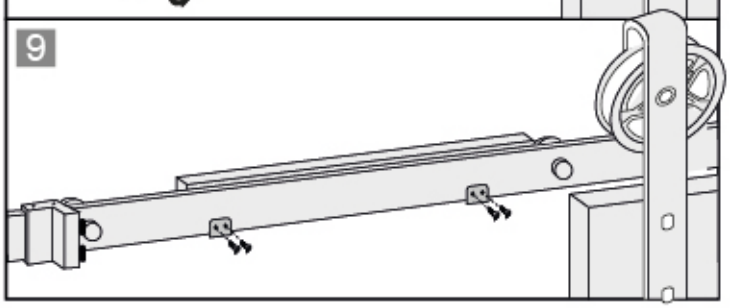

10

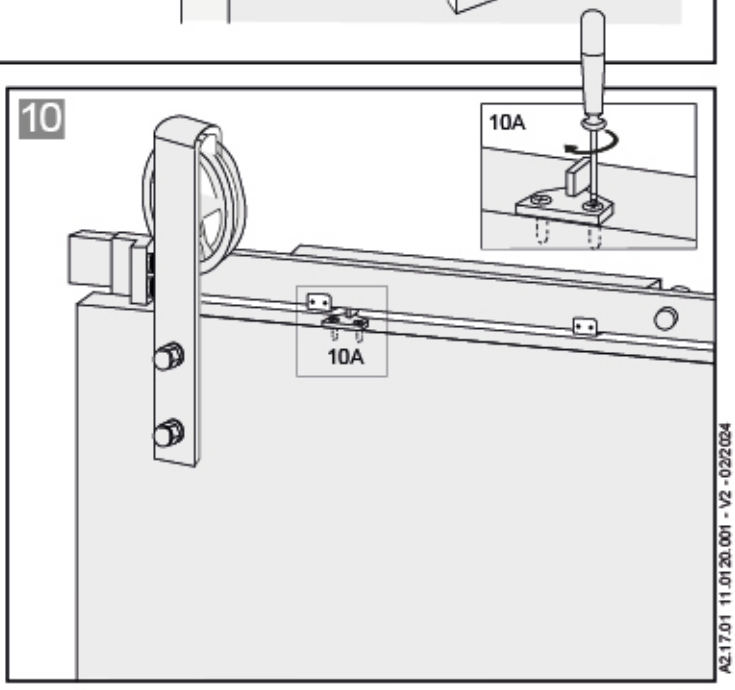

A2.17.01 11.01.20.001 - V2 - 02/2024