INSIDE DUO

openspace
sliding doors by GOSIMAT

KIT COMPOSTO

(A) 1x — Calha nº12

KIT ACESSÓRIOS

2X

(B) 2x — Ref. 9007 9008 9009

(C) 2x

(D) 2x

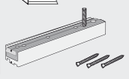

(E) 1x

(F) 1X — Ref. 7003

(G) 1X — Ref. 7007

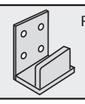

(H) 1X — Ref. 7013

7

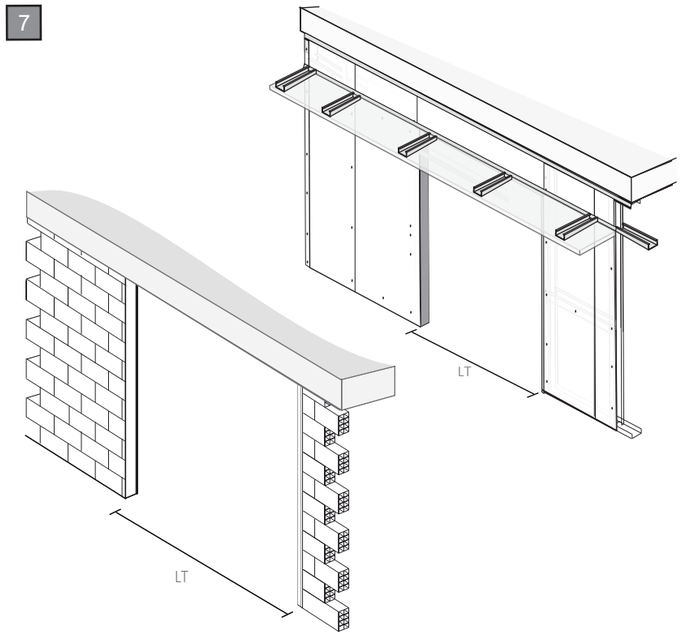

8

8.1

HP= H-16
LP= L/2+20

H	Altura height Hauteur Altura
L	Largura width Largeur Ancho
HP	Altura da porta Door height Hauteur de porte Altura de la puerta
LP	Largura da porta Door width Largeur de la porte Ancho de la puerta

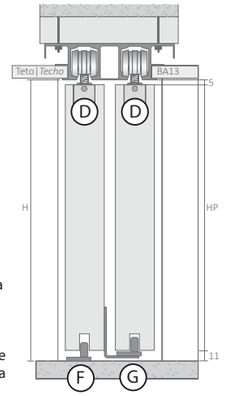

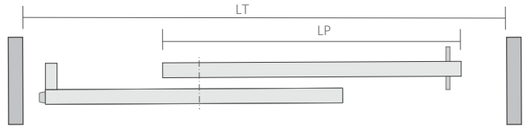

9

9.1

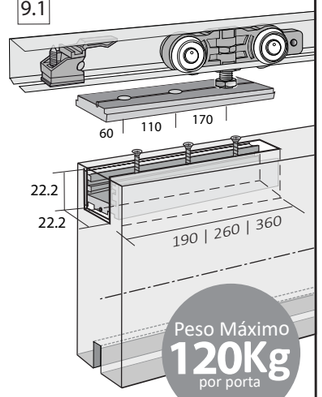

Peso Máximo
120Kg
por porta

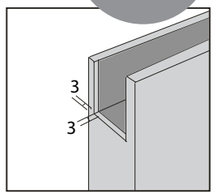

10

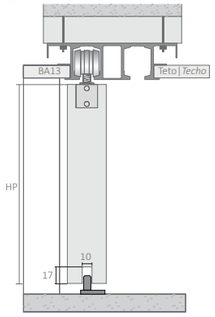

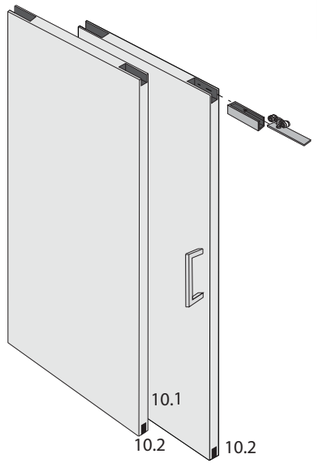

10.1

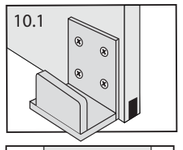

10.2

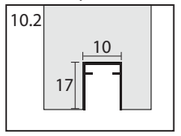

ABERTURA À ESQUERDA | OPENING LEFT | OUVERTURE À GAUCHE | APERTURA A LA IZQUIERDA

Distância dos rodízios (B)

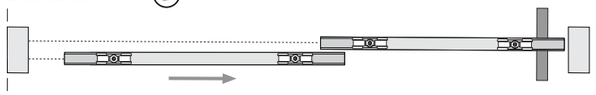

Aplicação das guias

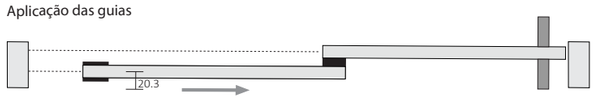

Aplicação dos Travões na calha

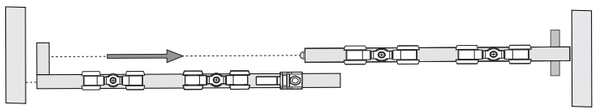

11

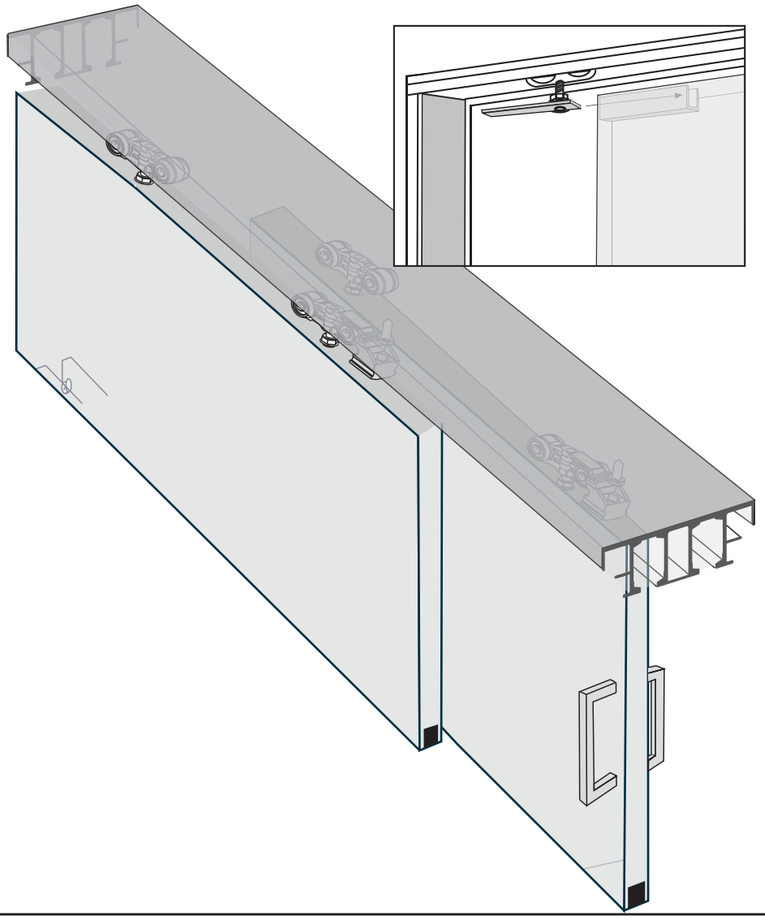

ABERTURA À DIREITA | RIGHT OPENING | OUVERTURE À DROITE | APERTURA A LA DERECHA

Distância dos rodízios

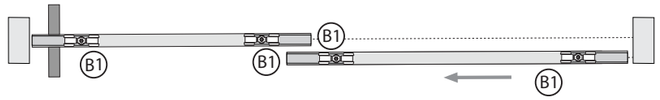

Aplicação das guias

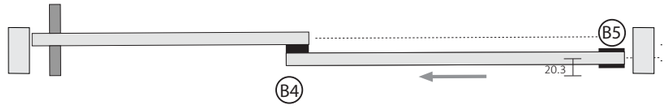

Aplicação dos Travões na calha

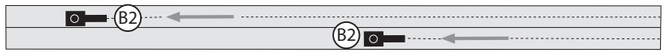

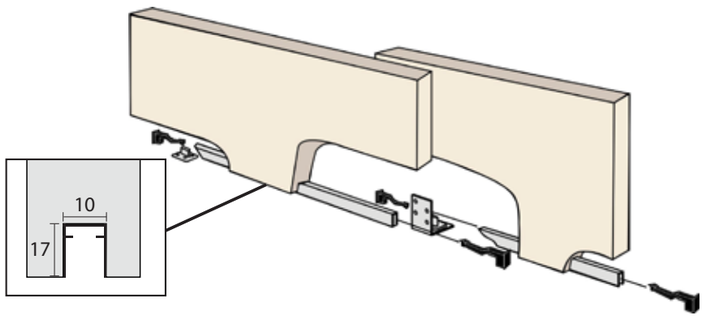

A2.13.01 - V2-06/2024